IMCARADIO Alessandria

SCHEMA ELETTRICO *Esagamma* **IF 71**

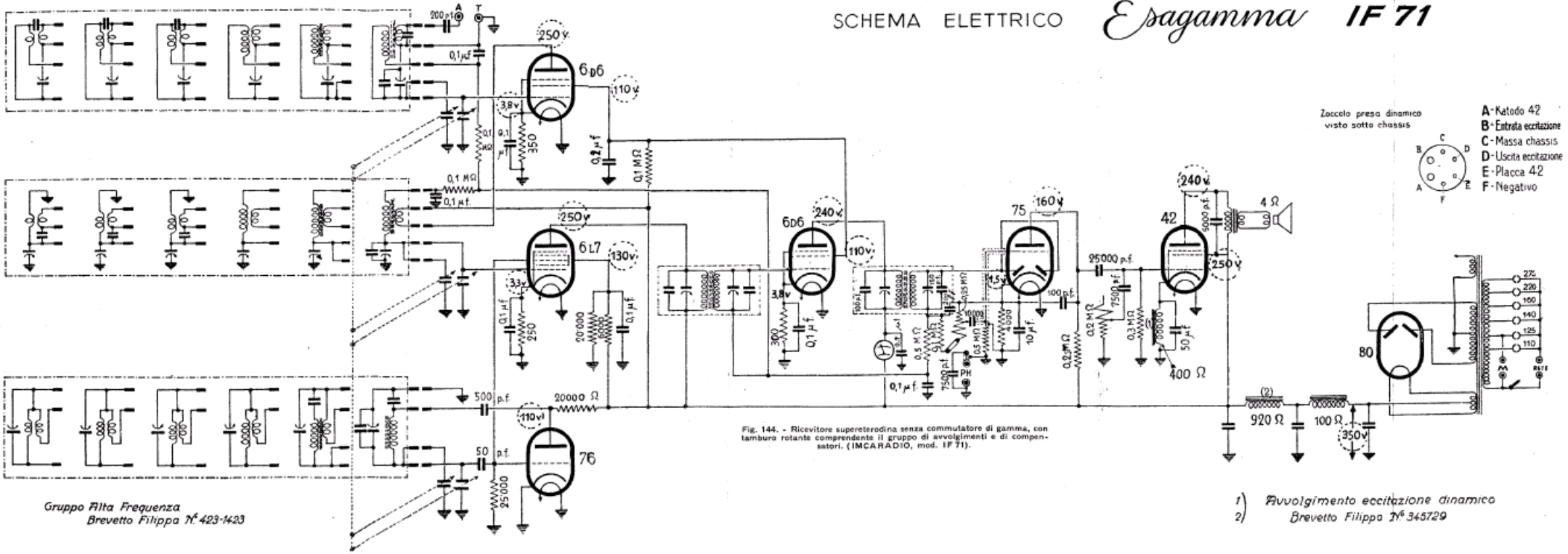

Fig. 144. - Ricevitore supereterodina senza commutatore di gamma, con tamburo rotante comprendente il gruppo di avvolgimenti e di compensatori. (IMCARADIO, mod. IF 71).